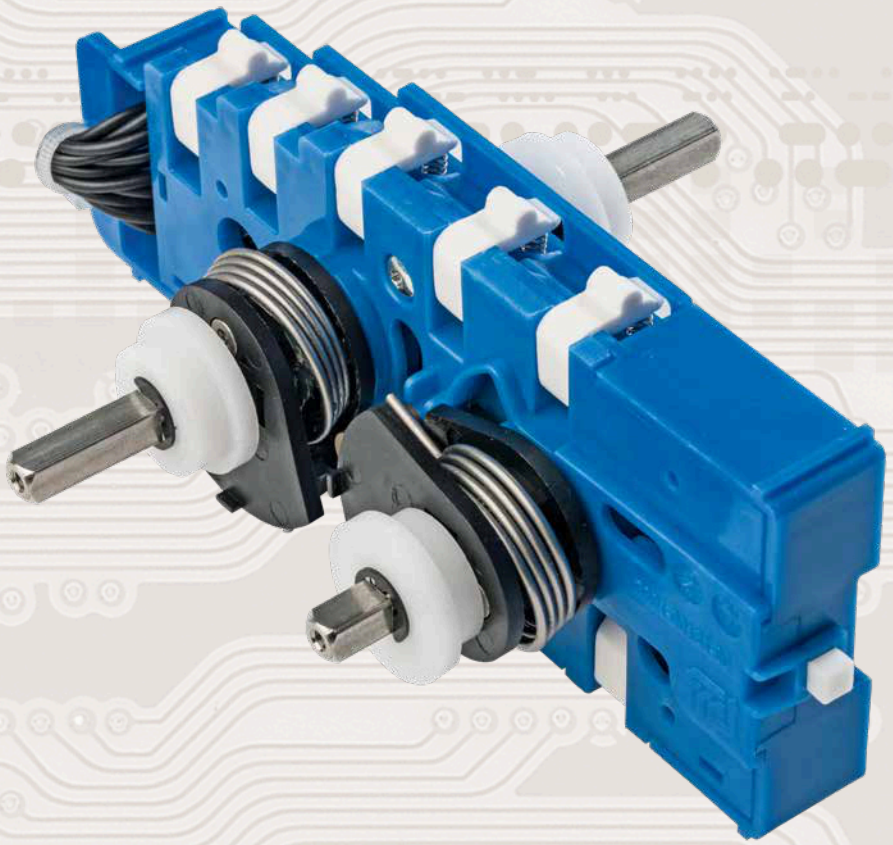

KOMBI-FAHRGEBER INTEGO

Der einzigartige Kombi-Fahrgeber INTEGO vereint alle wesentlichen Funktionen eines Deichselkopfs in sich: Neben den klassischen Fahrgeber-Funktionen des Fahrens sind auch die Körperschutztaste und je nach Ausstattungsvariante weitere Funktionen, z. B. Hupe sowie Heben/Senken in digitaler oder analoger Form realisierbar. Zwei weitere digitale Zusatzfunktionen runden den Funktionsumfang ab.

INTEGO kann somit die zentrale Einheit eines kundenspezifischen Deichselkopfs darstellen, der je nach Ausstattungsvariante sämtliche Funktionen abdeckt.

- Integration aller wesentlichen Funktionen eines Deichselkopfs
- Berührungslose Hall-Technologie
- Ein oder zwei Analogfunktionen über 6 mm-Vierkant-Drehachsen
- Bis zu fünf Digitalfunktionen über obere Tasten
- Eine Digitalfunktion möglich über untere Taste
- Optimiert für den Einsatz mit Kombi-Controllern
- Optional CANopen-Schnittstelle
- Schutzart IP 68
- Ideal für die Realisierung von kundenspezifischen Deichselköpfen

Abmessungen [mm]

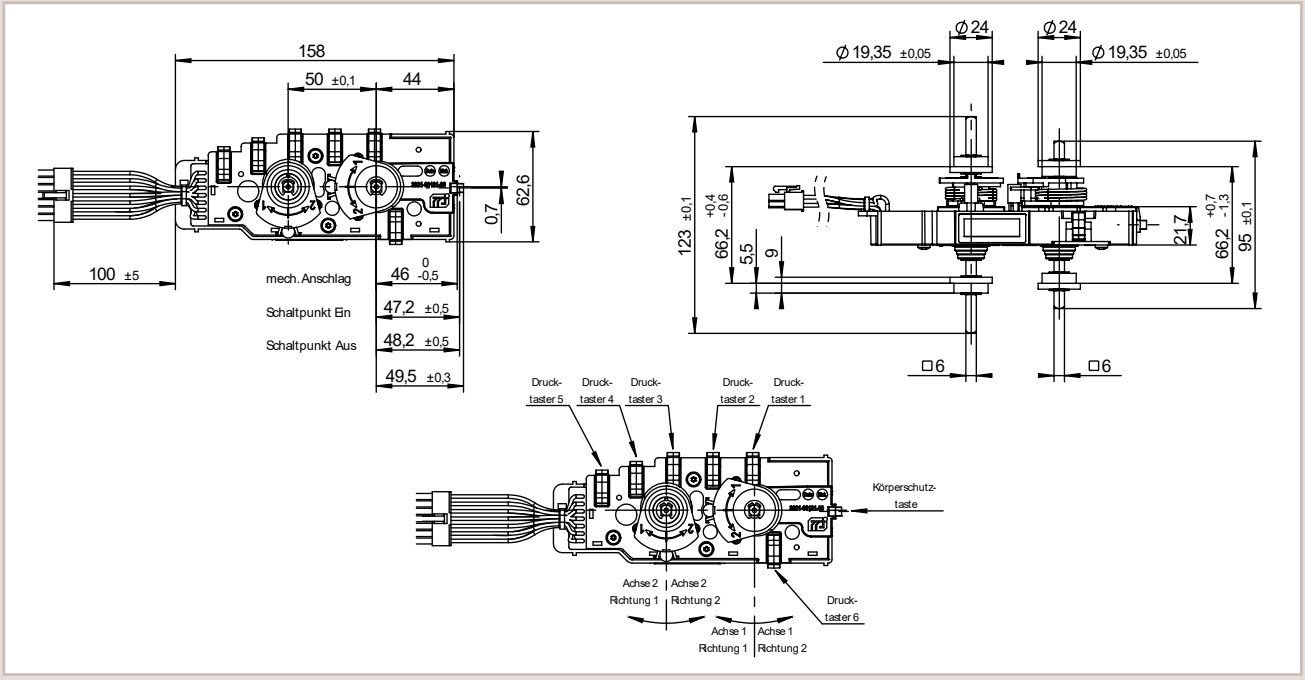

Technische Daten

Funktionselemente	
Technologie	berührungslos über Hallsensoren
Elektrische Schnittstelle	
Spannungsversorgung (Ub)	16,8 … 31,2 VDC
Analogausgänge	V-Kennlinie: 0,5 – 4,5 V max. 1mA
Digitalausgänge	schalten auf Ub (ohne internen Pull-down) max. 50 mA
Steckersystem	Molex Mini-Fit Jr. 14-polig (39-01-2140)
Mechanische Schnittstelle	
Mechanischer Drehwinkel	± 45°
Betriebsbedingungen	
Temperaturbereich in Betrieb	-30°C bis +50°C
Schutzklasse gemäß EN 60529	IP 68 (ausgenommen Molex-Steckverbinder)

Steckerbelegung Molex Mini-Fit Jr. 14-polig (39-01-2140)

PIN-Nummer	Funktion
1	–
2	Achse 2, Richtung 2 / Taster 5 *)
3	Körperschutztaste
4	Taster 6
5	Achse 1, Richtung 1
6	Taster 3
7	GND
8	Analogausgang 0,5 – 4,5 V (Achse 1)
9	Analogausgang 0,5 – 4,5 V (Achse 2)
10	Taster 1
11	Achse 1, Richtung 2
12	Taster 2
13	Achse 2, Richtung 1 / Taster 4 *)
14	+UB (24 V)

Achse 2 und die Taster 1 - 6 sind optional dazu wählbar.
*) Taster 4 + 5 nicht in Kombination mit zweiter Drehachse verfügbar

Ausführungen

Achse 2 und die Taster 1 - 6 sind optional dazu wählbar.
*) Taster 4 + 5 nicht in Kombination mit zweiter Drehachse verfügbar. Bei entsprechender Abnahmemenge sind kundenspezifische Achslängen möglich.

Bestelldaten

Teile-Nr.	Bezeichnung
3105-00190-XX	Fahrgeber INTEGO wird kundenspezifisch konfiguriert
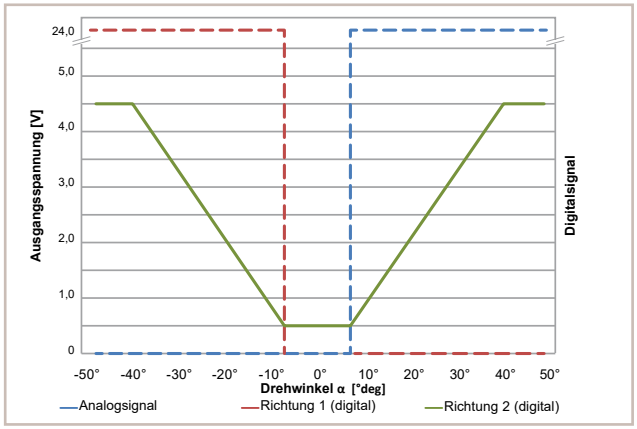
Kennlinie V